Modulus™
Bidé Monobloque

NÚMEROS DE MODELO

D35120012
D35120012RB

Reemplace las “YYY” conel código de terminación adecuado

CROMO PULIDO	100
NÍQUEL CEPILLADO	144
NÍQUEL PLATINO	150
NEGRO MATE	243

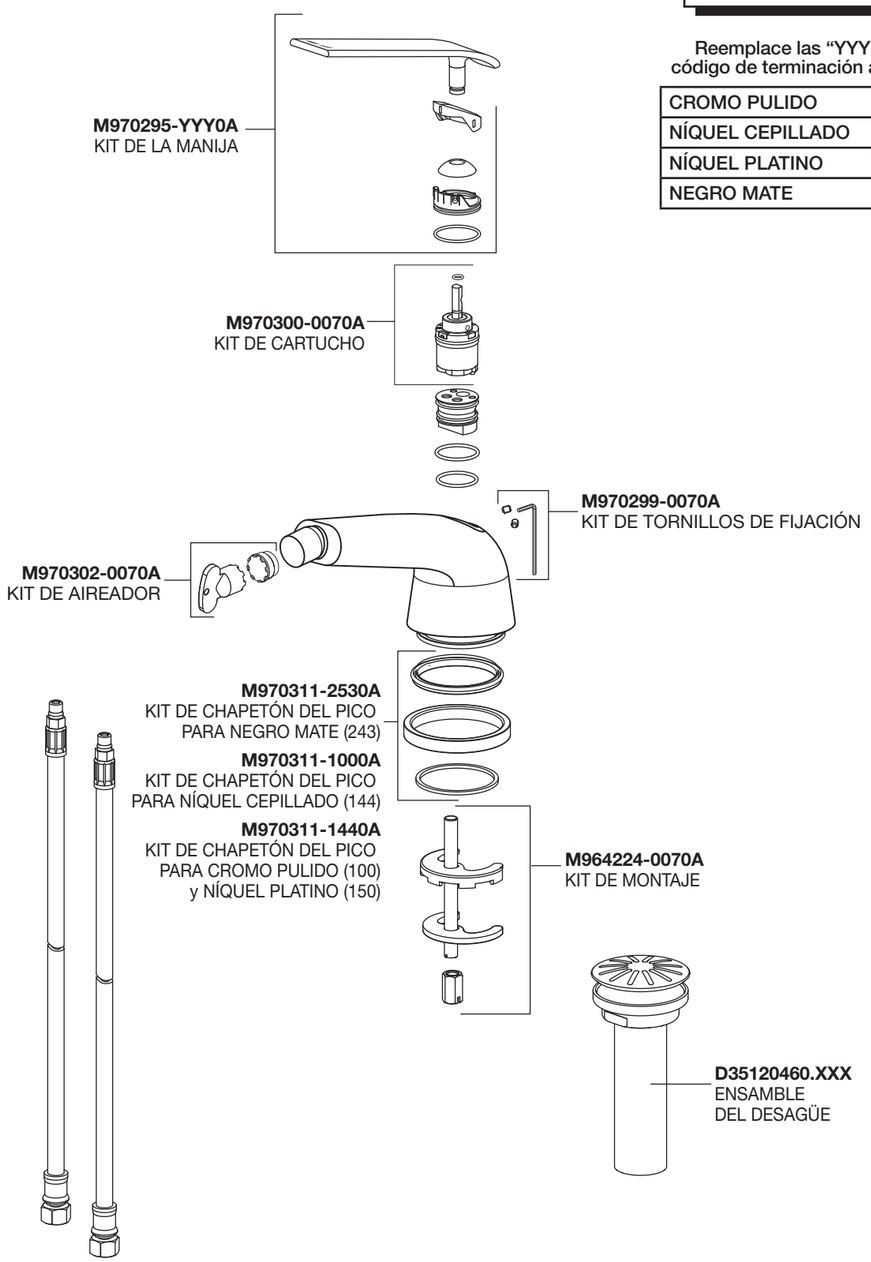

INSTALLATION INSTRUCTIONS

DXV Modulus™
Monoblock Bidet

Models D35120012
D35120012RB

Thank you for selecting DXV. To ensure that your installation proceeds smoothly, please read these instructions carefully before you begin.

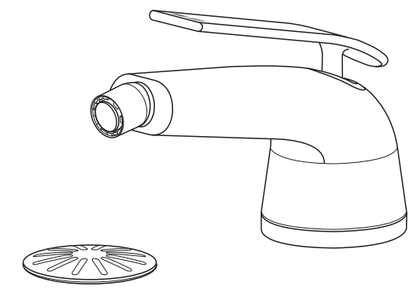

RECOMMENDED TOOLS AND MATERIALS

Most of the procedures require the use of common tools and materials, which are available from hardware and plumbing supply stores. It is essential that the tools and materials be on hand before work has begun.

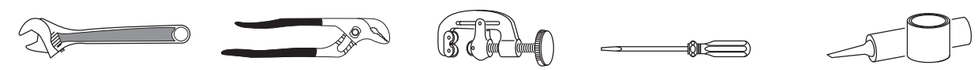

Adjustable Wrench | Channel Locks | Tubing Cutter | Flat Blade Screwdriver | Plumber’s Putty or Caulking

ROUGHING-IN DIMENSIONS:

NOTE: Mounting holes are 1-3/8" D.

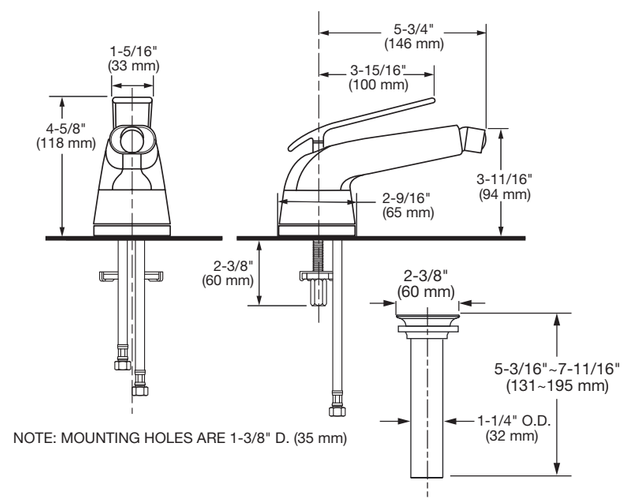

SAVE FOR FUTURE USE

In the United States:
DXV
One Centennial Avenue
Piscataway, New Jersey 08855
Attention: Director of Customer Care

For residents of the United States, warranty information may also be obtained by calling the following toll free number: (800) 227-2734
www.DXV.com

In Canada:
DXV
5900 Avebury Road
Mississauga, Ontario
L5R 3M3
Canada

Toll Free: 1-800-387-0369
Local: 905-306-1093
Fax: 1-800-395-1498
www.DXV.ca

In Mexico:
DXV
Via Morelos 330
Col. Santa Clara Coatitla
Ecatepec, Estado de México 55540

Toll Free: 01-800-8391200
www.DXV.mx

Product names listed herein are trademarks of AS America, Inc.
© AS America, Inc. 2018

1 INSTALL FAUCET (LAVATORY AND VESSEL FAUCETS)

CAUTION Turn off hot and cold water supplies before beginning.

- Install SEAL **(1)** into groove of FAUCET BASE **(2)**.
- Feed FAUCET SUPPLY TUBES **(5)** and SHANK **(3)** through mounting hole of lavatory or mounting surface.
- From below, Install RUBBER SEAL with RETAINING WASHER **(4)** and LOCKNUT **(6)** onto faucet SHANK **(3)**. Before final tightening, faucet should be seated flush on mounting surface. Adjust faucet so that it is centered and covers mounting hole. Tighten LOCKNUT **(6)** using a 15mm or adjustable wrench. Do not over tighten.

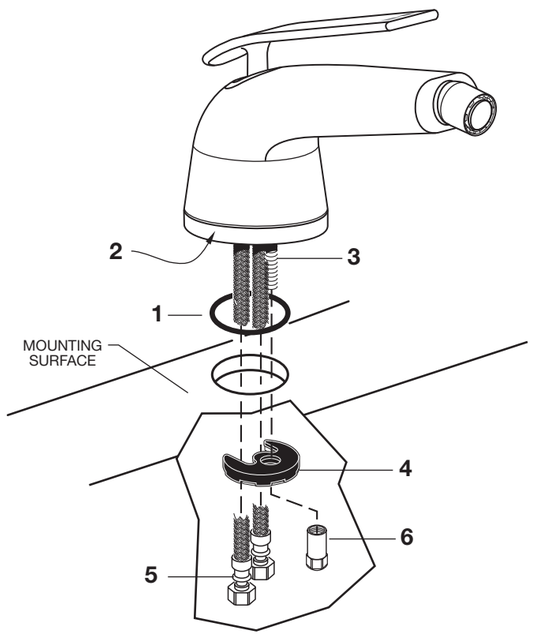

5 MANTENIMIENTO

Si el flujo de agua es inferior al indicado, es posible que el regulador de flujo sea obstruido por suciedad en los conductos de agua.
Limpie la rejilla del filtro en las mangueras de entrada.

PARA REEPLAZAR EL CARTUCHO

- Apague los suministros de agua.
- Use una HERRAMIENTA AFILADA **(1)** para aflojar el ANILLO DECORATIVO **(2)**. **Figura A.**
- Levanteel ANILLO DECORATIVO **(2)** y use una llave hexagonal para retirar el TORNILLO DE AJUSTE **(3)**. **Figura B.**
- Retire la BASE **(4)** y tirar todo el conjunto de la manilla off. **Figura B.**
- Desenrosque la TUERCA DEL CARTUCHO **(5)** para retirar el CARTUCHO **(6)**. **Figura C.**
- Reemplace el CARTUCHO **(6)** con uno nuevo.
- Invierta los pasos anteriores para instalar los componentes de la llave.

PARA REEMPLAZAR EL AERADOR

- Apague las fuentes de agua.
- Con la llave suministrada, se retira el AIREADOR **(7)**.
- Limpie el AIREADOR **(7)** y vuelva a instalarlo en el grifo.

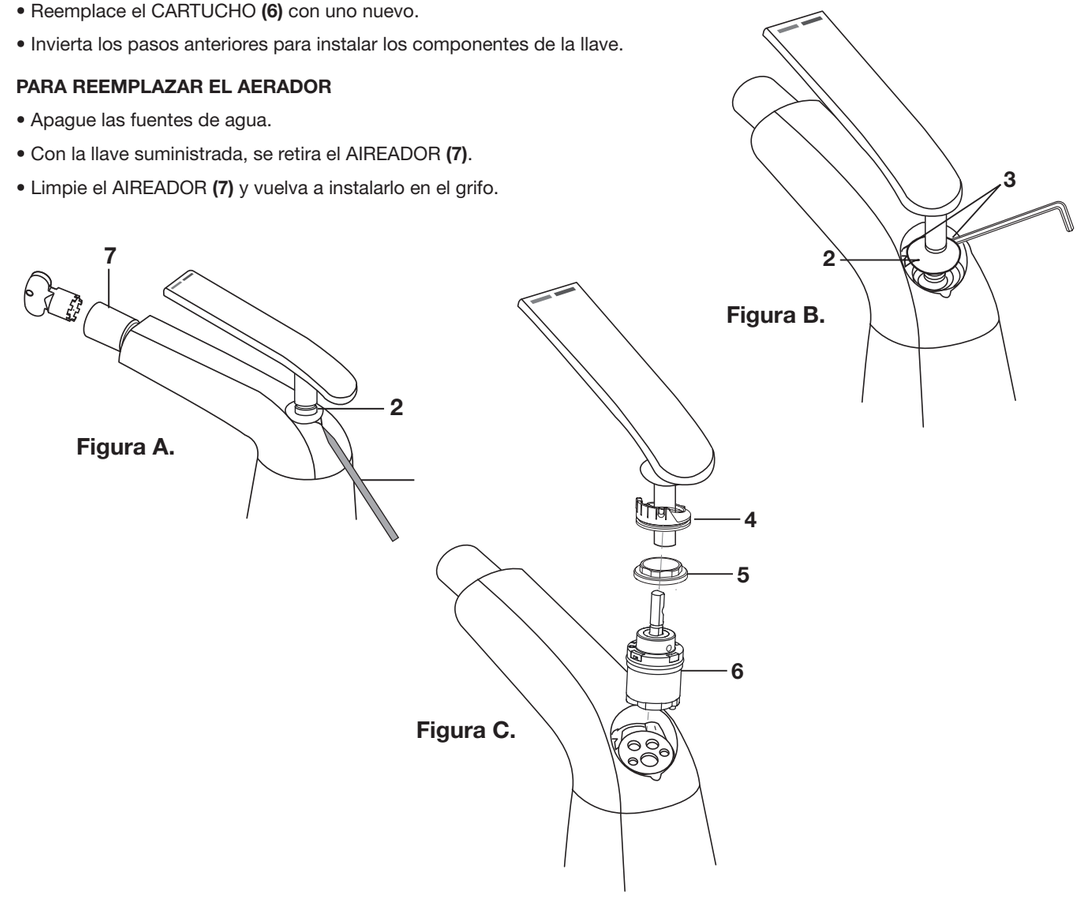

6 INSTRUCCIONES PARA EL CUIDADO:

DEBE: SIMPLEMENTE ENJUAGAR EL PRODUCTO CON AGUA LIMPIA. SECARLO CON UN PAÑO DE FRANELA DE ALGODÓN SUAVE.
NO DEBE: NO LIMPIAR EL PRODUCTO CON JABONES, ÁCIDOS, PRODUCTOS PARA PULIR, ABRASIVOS, LIMPIADORES FUERTES NI PAÑOS CON SUPERFICIES ÁSPERAS.

4 PRUEBE EL ACCESORIO INSTALADO

- Con la MANIJA **(1)** en la posición CERRADA, abra los SUMINISTROS DE AGUA **(3)** y revise todas las conexiones para determinar si hay fugas. ➡
- Eliminar aireador **(2)** utilizando la TECLA **(5)**.
- Accione la MANIJA **(1)** para enjuagar bien las líneas de agua.
- Reinstalar aireador **(2)**.

REVISE LAS CONEXIONES DEL DESAGÜE

- Accione el TAPÓN DEL DESAGÜE **(4)** y llene el lavabo con agua. Verifique que el TAPÓN DEL DESAGÜE **(4)** selle bien y retenga el agua en el lavabo.
- Verifique todas las conexiones del desagüe y la trampa "P" para determinar si hay fugas. ➡ Ajuste si es necesario.

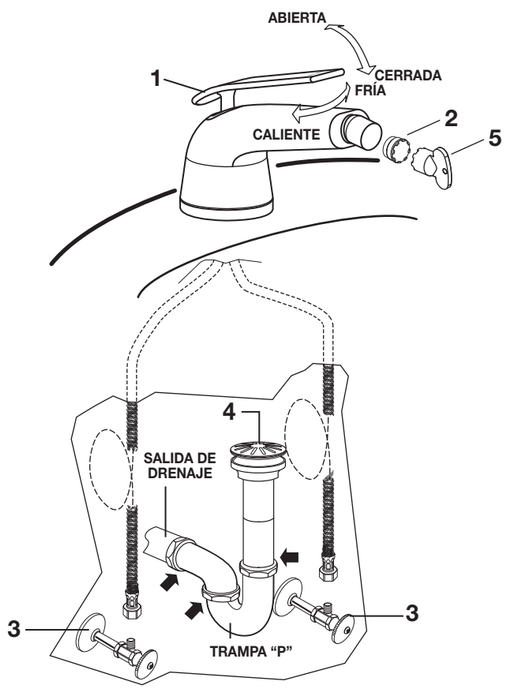

2 CHECK OPERATION OF POP-UP

- Operate STOPPER **(1)** to verify that STOPPER **(1)** opens and closes.

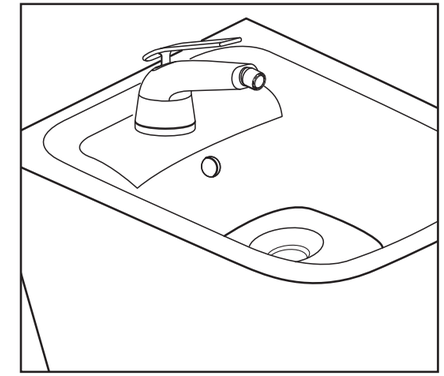

3 MAKE WATER SUPPLY AND WASTE CONNECTIONS

- Connect FLEXIBLE SUPPLIES **(1, 2)** directly to wall supplies. Connection on fitting supplies are 3/8" (10 mm) compression. Connect left SUPPLY **(1)** to Hot (Marked with a Red Band) and right supply to COLD **(2)** wall supply.
- Faucet supplies are 24" (610 mm) long from faucet base.

Note: If additional supply length is required, installer must purchase additional parts separately.

Important: If SUPPLY HOSES **(1, 2)** are to long, loop as illustrated to avoid kinking.

- Connect 1-1/4" O.D. (32 mm) tailpiece on POP-UP DRAIN to waste outlet.

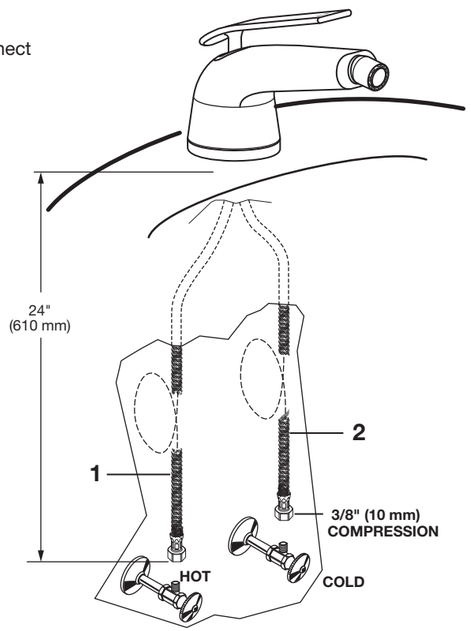

4 TEST INSTALLED FITTING

- With HANDLE **(1)** in OFF position, turn on WATER SUPPLIES **(3)** and check all connections for leaks. ➡
- Remove AERATOR **(2)** using KEY **(5)**.
- Operate HANDLE **(1)** to flush water lines thoroughly.
- Reinstall AERATOR **(2)**.

CHECK DRAIN CONNECTIONS

- Operate DRAIN STOPPER **(4)** and fill lavatory with water. Check that DRAIN STOPPER **(4)** makes a good seal and retains water in sink. Check all drain connections and "P" trap for leaks. ➡ Tighten if necessary.

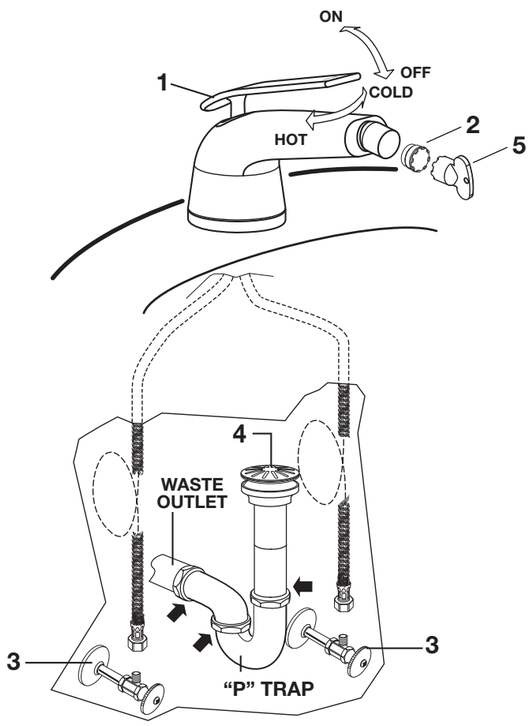

2 REVISE EL FUNCIONAMIENTO DEL ELEVADOR

- Accione la TAPÓN **(1)** para verificar que el TAPÓN **(1)** se abra y se cierre.

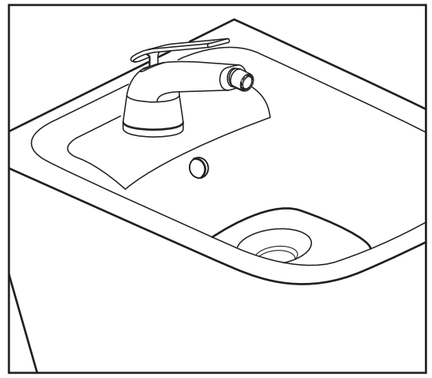

3 REALICE LAS CONEXIONES DE SUMINISTRO DE AGUA Y DRENAJE

- Conecte los TUBOS DE SUMINISTRO FLEXIBLES **(1, 2)** directamente a los suministros de la pared. Los conectores de los suministros son de compresión de 9.5 mm (3/8"). Conecte la MANGUERA DE SUMINISTRO **(1)** (marcada con una banda roja) a la válvula de pared de agua caliente y la MANGUERA DE SUMINISTRO **(2)** (marcada con una banda azul) a la válvula de pared de agua fría.
- Los suministros de la llave miden 610 mm (24") desde la base de la llave.

Nota: Si se necesita un suministro más largo, el instalador debe comprar las piezas adicionales por separado.

Importante: Si las MANGUERAS DE SUMINISTRO **(1, 2)** son demasiado largas, forme un bucle como se muestra en la figura para evitar que se doblen.

- Conecte el tubo de descarga con un DIÁM. EXT. de 31.7 mm (1-1/4") del DESAGÜE CON ELEVADOR a la salida de desagüe.

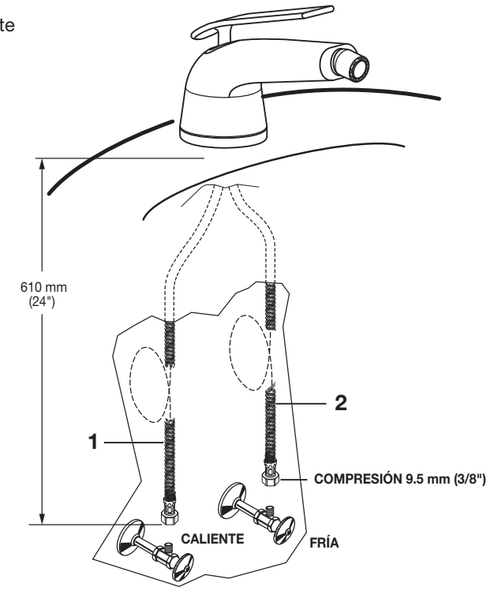

1 INSTALE LA LLAVE (LLAVES PARA LAVABO Y VASIJA)

PRECAUCIÓN Cierre los suministros de agua caliente y fría antes de comenzar.

- Instale el SELLO **(1)** en la ***ranura*** de la BASE DE LA LLAVE **(2)**.
- Introduzca los TUBOS DE SUMINISTROS DE LA LLAVE **(5)**, la ESPIGA **(3)** por el orificio de montaje del lavabo o de la superficie de montaje.
- Desde abajo, instale el SELLO DE GOMA con la ARANDELA DE RETENCIÓN **(4)** y la CONTRATUERCA **(6)** en la ESPIGA **(3)** de la llave. Antes del ajuste final, la llave debe estar al ras de la superficie de montaje. Ajuste la llave para que quede centrada y cubra el orificio de montaje. Apriete la CONTRATUERCA **(6)** con una llave de 15 mm (0.59") o con una llave inglesa. No apriete excesivamente.

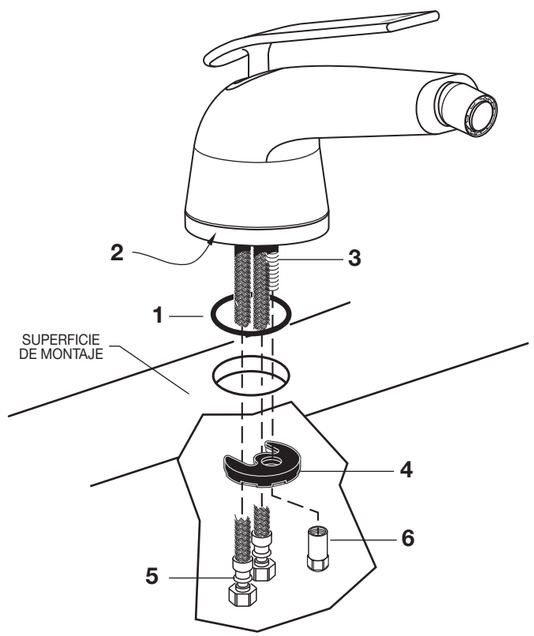

5 MAINTANENCE

If water flow rate is lower than stated, flow regulator might be clogged by debris in the water lines. Clean filter screen at inlet hoses.

TO REPLACE CARTRIDGE

- Turn water supplies off.
- Use a SHARP TOOL **(1)** to loosen DECORATIVE RING **(2)**. **Figure A.**
- Lift up DECORATIVE RING **(2)** and use hex key to remove SET SCREW **(3)**. **Figure B.**
- Remove BASE **(4)** and pull whole handle assembly off. **Figure B.**
- Unthread CARTRIDGE NUT **(5)** to remove CARTRIDGE **(6)**. **Figure C.**
- Replace CARTRIDGE **(6)** with new one.
- Follow the above steps in reverse to install faucet components.

TO REPLACE AERATOR

- Turn water supplies off.
- Using the key provided, remove AERATOR **(7)**.
- Clean AERATOR **(7)** and reinstall it back onto faucet.

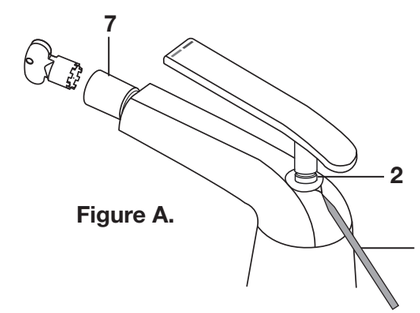

Figure A.

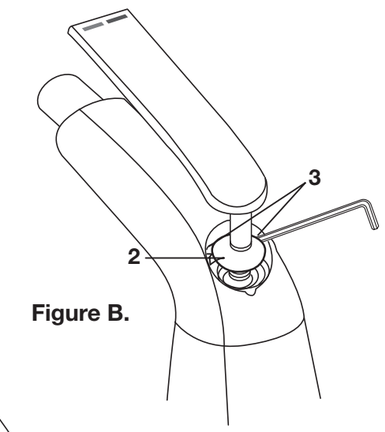

Figure B.

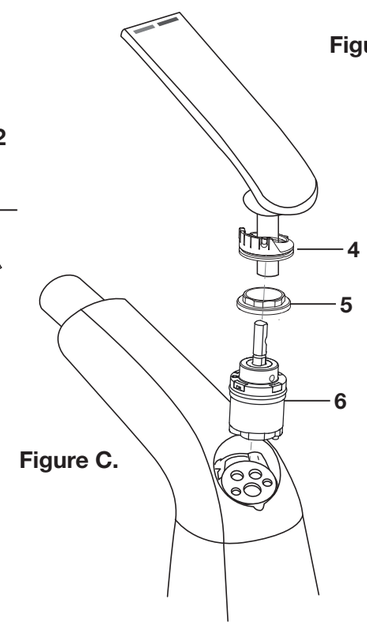

Figure C.

6 CARE INSTRUCTIONS:

DO: SIMPLY RINSE THE PRODUCT CLEAN WITH CLEAR WATER. DRY WITH A SOFT COTTON FLANNEL CLOTH.

DO NOT: DO NOT CLEAN THE PRODUCT WITH SOAPS, ACID, POLISH, ABRASIVES, HARSH CLEANERS, OR A CLOTH WITH A COARSE SURFACE.

DXV Modulus™
Monoblock Bidet

MODEL NUMBERS

D35120012
D35120012RB

Replace the "YYY" with appropriate finish code

POLISHED CHROME	100
BRUSHED NICKEL	144
PLATINUM NICKEL	150
MATTE BLACK	243

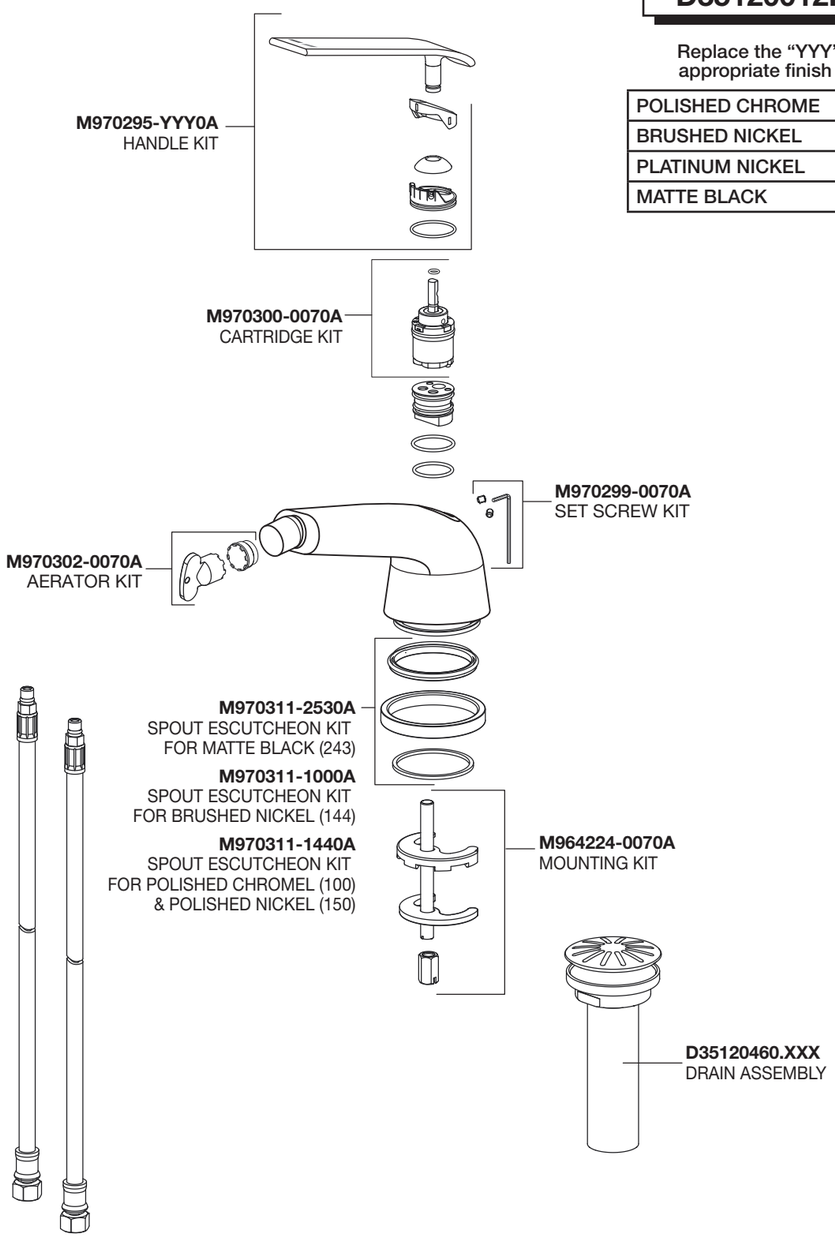

INSTRUCCIONES DE INSTALACIÓN

DXV Modulus™
Bidé Monobloque
Modelos D35120012
D35120012RB

Gracias por elegir DXV. Para asegurarse de que no haya problemas durante la instalación, lea atentamente estas instrucciones antes de comenzar.

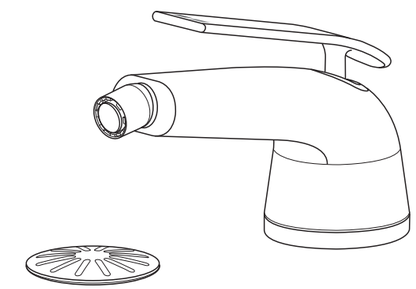

HERRAMIENTAS Y MATERIALES RECOMENDADOS

La mayoría de los procedimientos requieren el uso de herramientas y materiales comunes disponibles en ferreterías. Antes de comenzar la instalación, es fundamental tener disponibles las herramientas y los materiales.

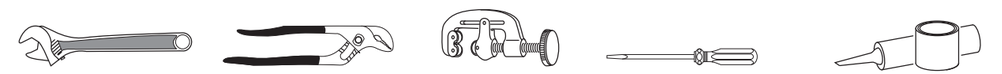

DIMENSIONES GENERALES:

NOTA: Los orificios de montaje son de 35 mm (1-3/8") de diámetro.

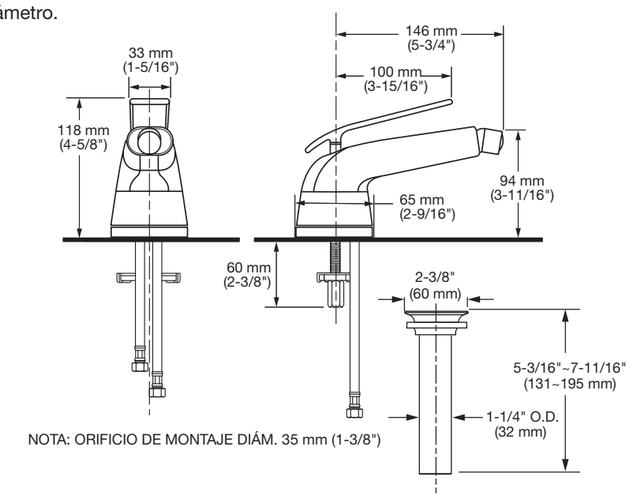

En los Estados Unidos:
DXV
One Centennial Avenue
Piscataway, New Jersey 08855
Atención: Director de Atención al Cliente

Para los residentes de los EE.UU., también puede obtenerse información sobre la garantía llamando al siguiente número gratuito: (800) 227-2734
www.DXV.com

En Canadá:
DXV
5900 Avebury Road
Mississauga, Ontario
L5R 3M3
Canada

Número sin cargo: 1-800-387-0369
Local: 905-306-1093
Fax: 1-800-395-1498
www.DXV.ca

En Mexico:
DXV
Via Morelos 330
Col. Santa Clara Coatitla
Ecatepec, Estado de México 55540

Número sin cargo: 01-800-8391200
www.DXV.mx

G U A R D A R P A R A U S O F U T U R O

Los nombres de los productos que aquí guran son marcas registradas de AS America, Inc.
© AS America, Inc. 2018

INSTRUCTIONS D'INSTALLATION

DXV Modulus[MC]
Robinet de bidet
Modèles D35120012
D35120012RB

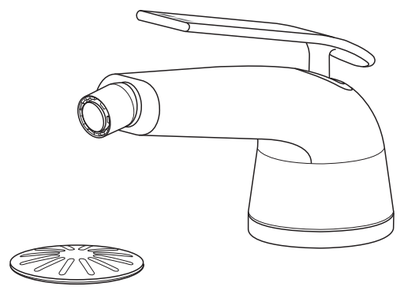

Nous vous remercions d'avoir choisi la marque DXV. Avant de commencer, veuillez lire ces instructions attentivement pour vous assurer que votre installation s'effectue sans problème.

OUTILS ET MATÉRIAUX RECOMMANDÉS

La procédure nécessite généralement l'utilisation d'outils et de matériel courant, disponibles dans les quincailleries et magasins d'articles de plomberie. Il est indispensable de disposer des outils et du matériel avant d'entreprendre le travail.

Clé à molette

Pince multiprise à crémaillère

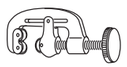
Coupe-tube

Tournevis à lame plate

Mastic de plombier ou calfeutre

DIMENSIONS D'AJUSTEMENT:

REMARQUE : Les trous de montage mesurent 34 mm (1 3/8 po) de diamètre.

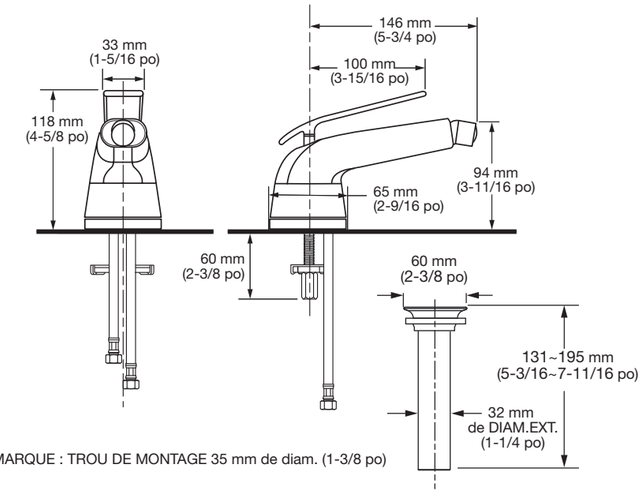

REMARQUE : TROU DE MONTAGE 35 mm de diam. (1-3/8 po)

Aux États-Unis:
DXV
One Centennial Avenue
Piscataway, New Jersey 08855
Attention: Directeur du service à la clientèle.

Les personnes résidant aux États-Unis peuvent commander l'information de garantieen composant le numéro sans frais : (800) 227-2734
www.DXV.com

Au Canada:
DXV
5900 Avebury Road
Mississauga, Ontario
L5R 3M3
Canada

Numéro sans frais : 1-800-387-0369
Local: 905-306-1093
Fax: 1-800-395-1498
www.DXV.ca

Au Mexique:
DXV
Via Morelos 330
Col. Santa Clara Coatitla
Ecatepec, Estado de México 55540

Numéro sans frais: 01-800-8391200
www.DXV.mx

POUR UN USAGE ULTÉRIEUR

Les noms de produits indiqués ci-dessus sont des marques de commerce d'AAmerica, Inc.
© AS America, Inc. 2018

DXV Modulus[MC]
Robinet de bidet

NUMÉROS DE MODÈLE

D35120012
D35120012RB

Remplacer le «YYY» par le code de fini approprié

CHROME POLI	100
NICKEL BROSSÉ	144
NICKEL POLI	150
NOIR MAT	243

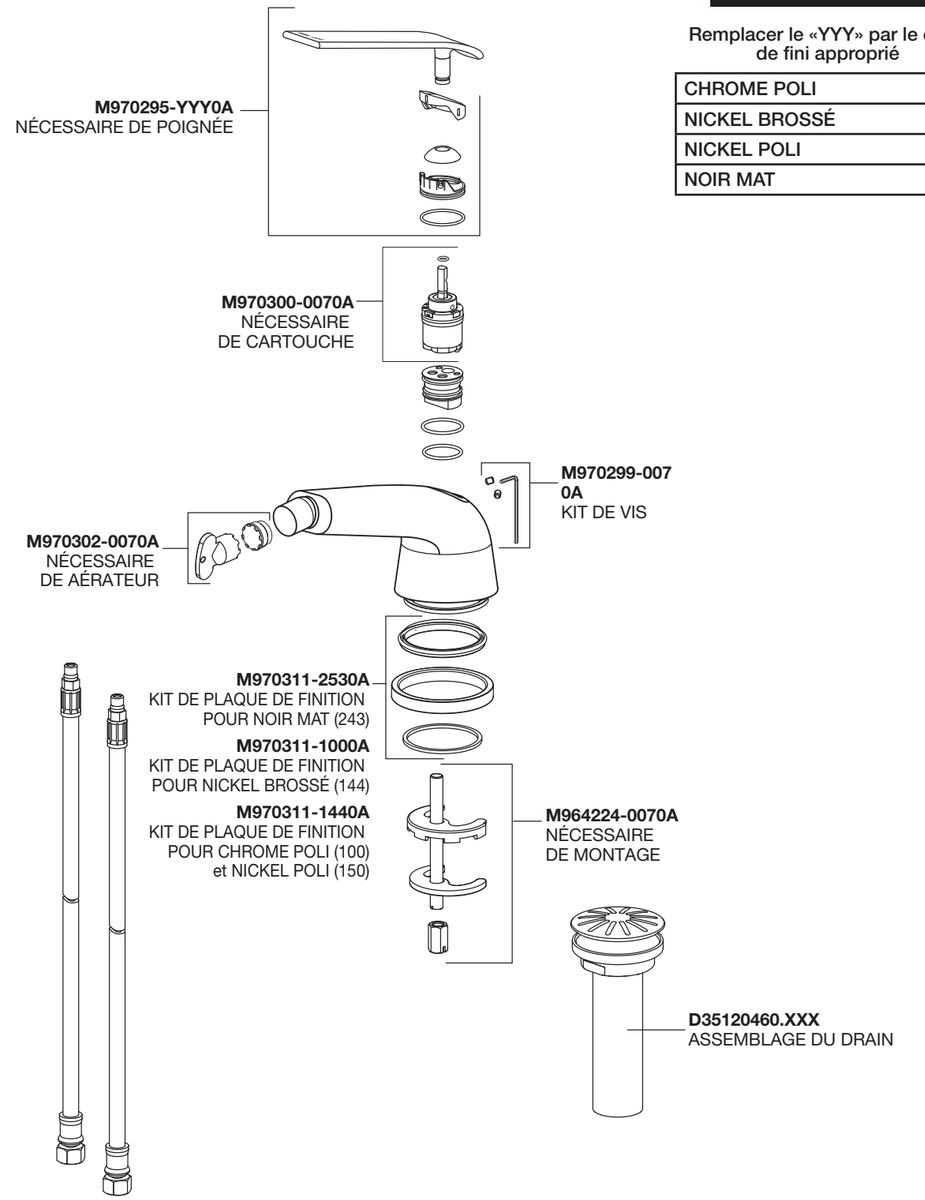

5 MAINTANENCE

Si le débit d'eau est inférieur au chiffre indiqué, régulateur de débit, peut être obstrué par des débris dans les conduites d'eau.
Nettoyez le filtre à tamis des tuyaux d'alimentation.

CARTOUCHE À REMPLACER

- Fermez l'alimentation en eau.
- Utilisez un OUTIL TRANCHANT **(1)** Pour desserrer L'ANNEAU DÉCORATIF **(2)**. **Figure A.**
- Soulevez l'ANNEAU DÉCORATIF **(2)** et utilisez la clé hexagonale pour retirer la VIS DE PRESSION **(3)**. **Figure B.**
- Retirez la BASE **(4)**. Tirez la poignée et toute l'assemblée. **Figure B.**
- Dévissez l'ÉCROU DE LA CARTOUCHE **(5)** pour retirer la CARTOUCHE **(6)**. **Figure C.**
- Remplacez la CARTOUCHE **(6)** par un nouveau.
- Inversez les étapes ci-dessus pour installer les composants de robinetterie.

REMPLACER AÉRATEUR

- Éteignez les réservoirs d'eau.
- À l'aide de la touche fournie, enlevez AÉRATEUR **(7)**.
- Nettoyez AÉRATEUR **(7)** et réinstallez-le sur le robinet.

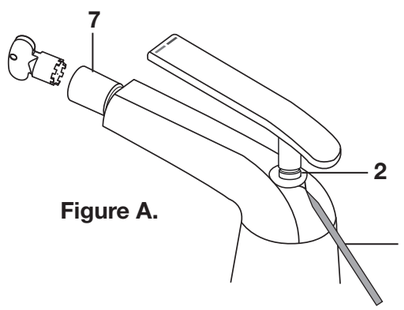

Figure A.

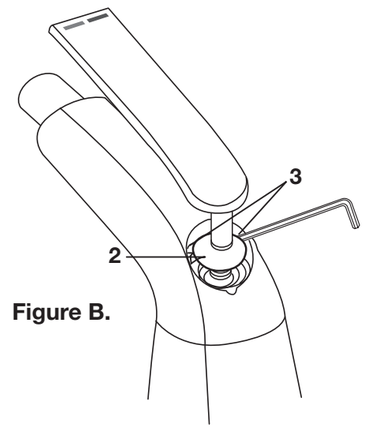

Figure B.

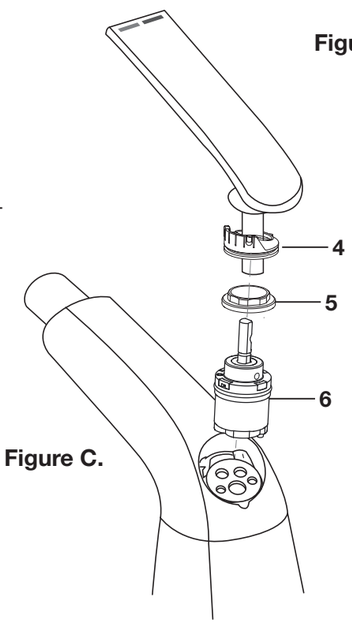

Figure C.

6 INSTRUCTIONS RELATIVES À l'ENTRETIEN :

À FAIRE : RINCER SIMPLEMENT LE PRODUIT À L'EAU CLAIRE JUSQU'À CE QU'IL SOIT PROPRE. LE SÉCHER AVEC UN CHIFFON DOUX EN FLANELLE.

À ÉVITER : NE PAS NETTOYER LE PRODUIT À L'AIDE DE SAVONS, D'ACIDE, DE PÂTE À POLIR, DE PRODUITS ABRASIFS, DE PRODUITS NETTOYANTS CORROSIFS OU D'UN CHIFFON À SURFACE RUGUEUSE.

1 INSTALLER LE ROBINET (ROBINET DE LAVABO ET DE VASQUE)

ATTENTION Couper l'alimentation d'eau chaude et d'eau froide avant de commencer.

- Installer le JOINT **(1)** dans la ***rainure*** située à la BASE DU ROBINET **(2)**.
- Faire passer les CONDUITES **(5)** et la TIGE **(3)** à travers le trou de montage du lavabo ou de la surface de montage.
- Installer le JOINT EN CAOUTCHOUC ainsi que la RONDELLE D'ARRÊT **(4)** et l'ÉCROU AUTOBLOQUANT **(6)** sur la TIGE **(3)** du robinet, en passant par le dessous. Avant de réaliser le serrage final de tous les raccords, veiller à ce que le robinet repose parfaitement sur la surface de montage. Centrer le robinet et couvrir le trou de montage. Serrer l'ÉCROU AUTOBLOQUANT **(6)** à l'aide d'une clé de 15 mm (0,6 po) ou d'une clé à molette. Ne pas trop serrer.

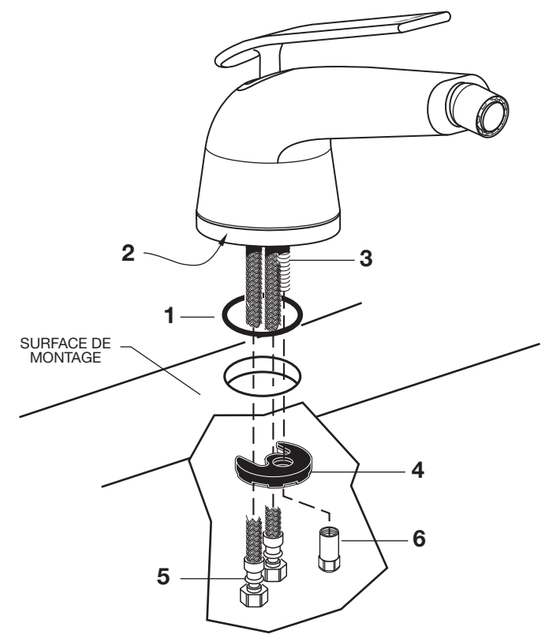

2 VÉRIFIER LE FONCTIONNEMENT DU DRAIN MÉCANIQUE

- Actionner le BOUTON **(1)** pour vérifier que le BOUCHON **(1)** s'ouvre et se ferme.

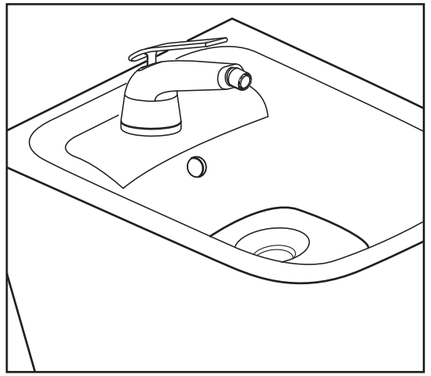

3 BRANCHER LES ALIMENTATIONS D'EAU ET LA SORTIE DE VIDANGE

- Raccorder les ALIMENTATIONS FLEXIBLES **(1, 2)** directement à l'alimentation murale. Les raccords de connexion aux alimentations en eau sont des raccords de compression de 10 mm (3/8 po). Raccorder le TUYAU D'ALIMENTATION **(1)** (marqué d'une bande rouge) à la vanne murale d'eau chaude et le TUYAU D'ALIMENTATION **(2)** (marqué d'une bande bleue) à la vanne murale d'eau froide.
- Les tuyaux d'alimentation du robinet mesurent 609,6 mm (24 po) de longueur, à partir de la base du robinet.

REMARQUE : Si des alimentations plus longues sont nécessaires, l'installateur devra les acheter séparément.

IMPORTANT : Si les TUYAUX D'ALIMENTATION **(1, 2)** sont trop longs, les enrouler comme illustré pour éviter la formation de plis.

- Connecter le raccord de vidange de 32 mm (1-1/4 po) de diam. ext. du DRAIN MÉCANIQUE à la sortie de vidange.

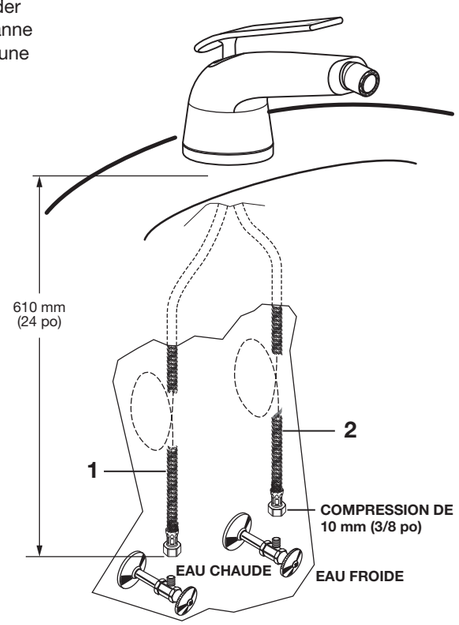

4 TESTER LES RACCORDS INSTALLÉS

- Lorsque la POIGNÉE **(1)** est en position FERMÉE, ouvrir l'ALIMENTATION EN EAU **(3)** et vérifier l'étanchéité des raccords. ➡
- Déposer aérateur **(2) l'**utilisation de KEY **(5)**.
- Tourner la POIGNÉE **(1)** pour bien rincer les conduites d'alimentation en eau.
- Réinstallez aérateur **(2)**.

VÉRIFIER LES RACCORDS DU DRAIN
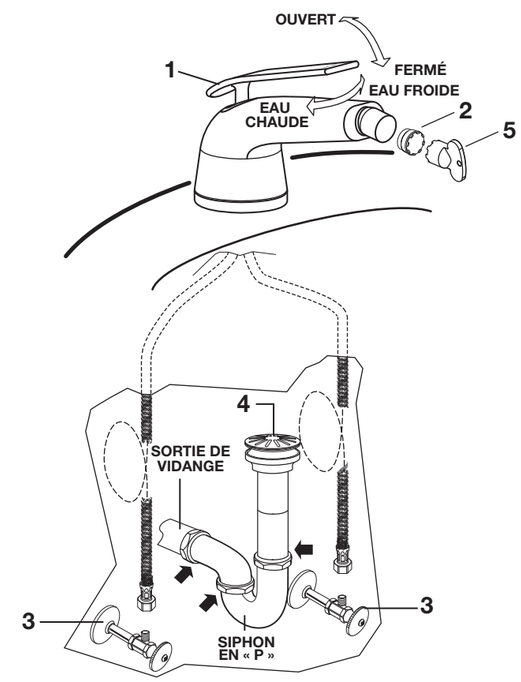
- Actionner le BOUCHON DE DRAIN **(4)** et remplir le lavabo d'eau. Vérifier que le BOUCHON DE DRAIN **(4)** est bien étanche et qu'il retient l'eau dans le lavabo.
- Vérifier que l'ensemble des raccords de drain et le siphon en « P » ne fuient pas. ➡ Serrer si nécessaire.